Szybkozłacze CASE

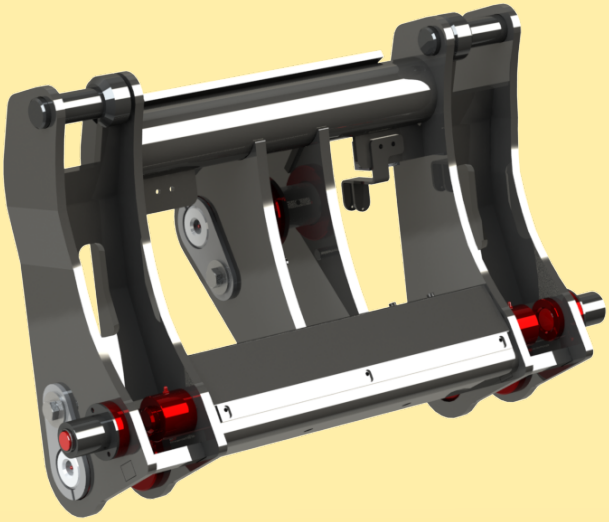

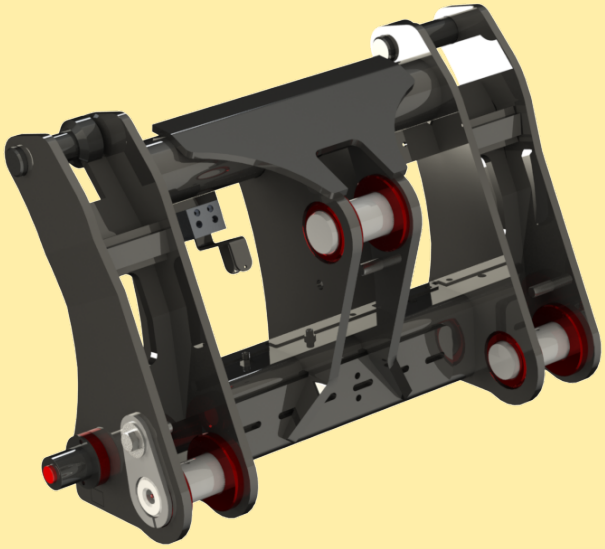

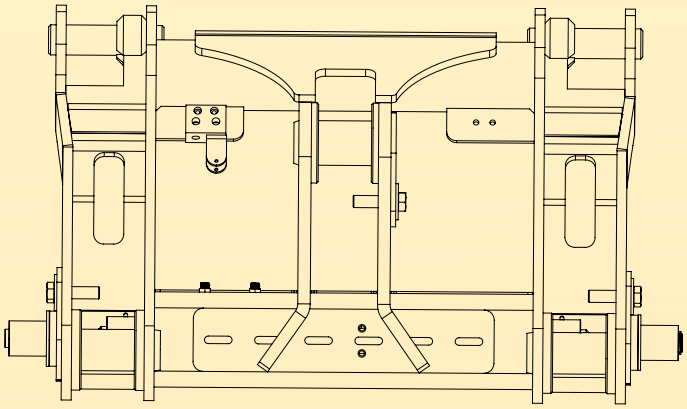

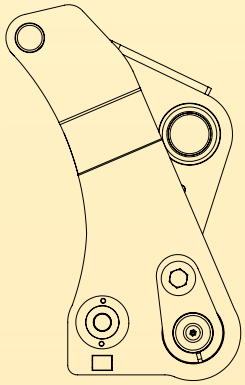

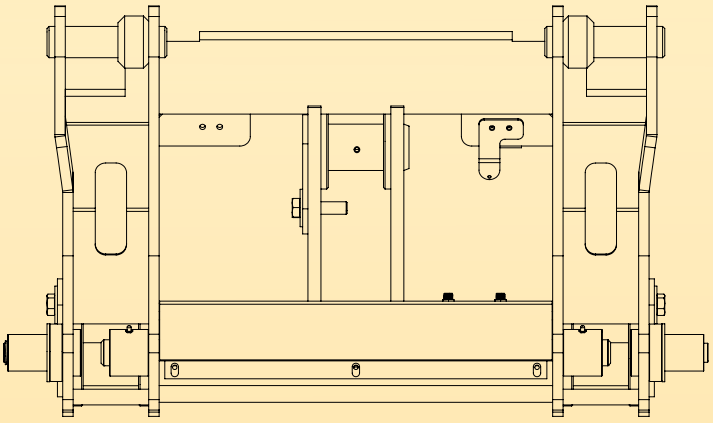

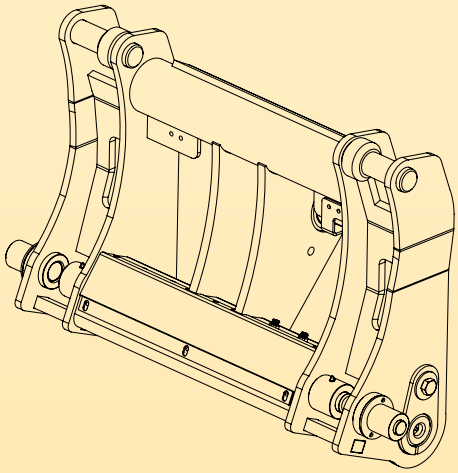

Model Paleciaka	Udźwig	Waga	Szerokość	Głębokość	Wysokość	Cena
CASE 621	5000kg	360kg				
CASE 721	6000kg	390kg				
CASE 821	7500kg	390kg				
CASE 921	9000kg	390kg				
CASE 1021	10000kg	720kg				